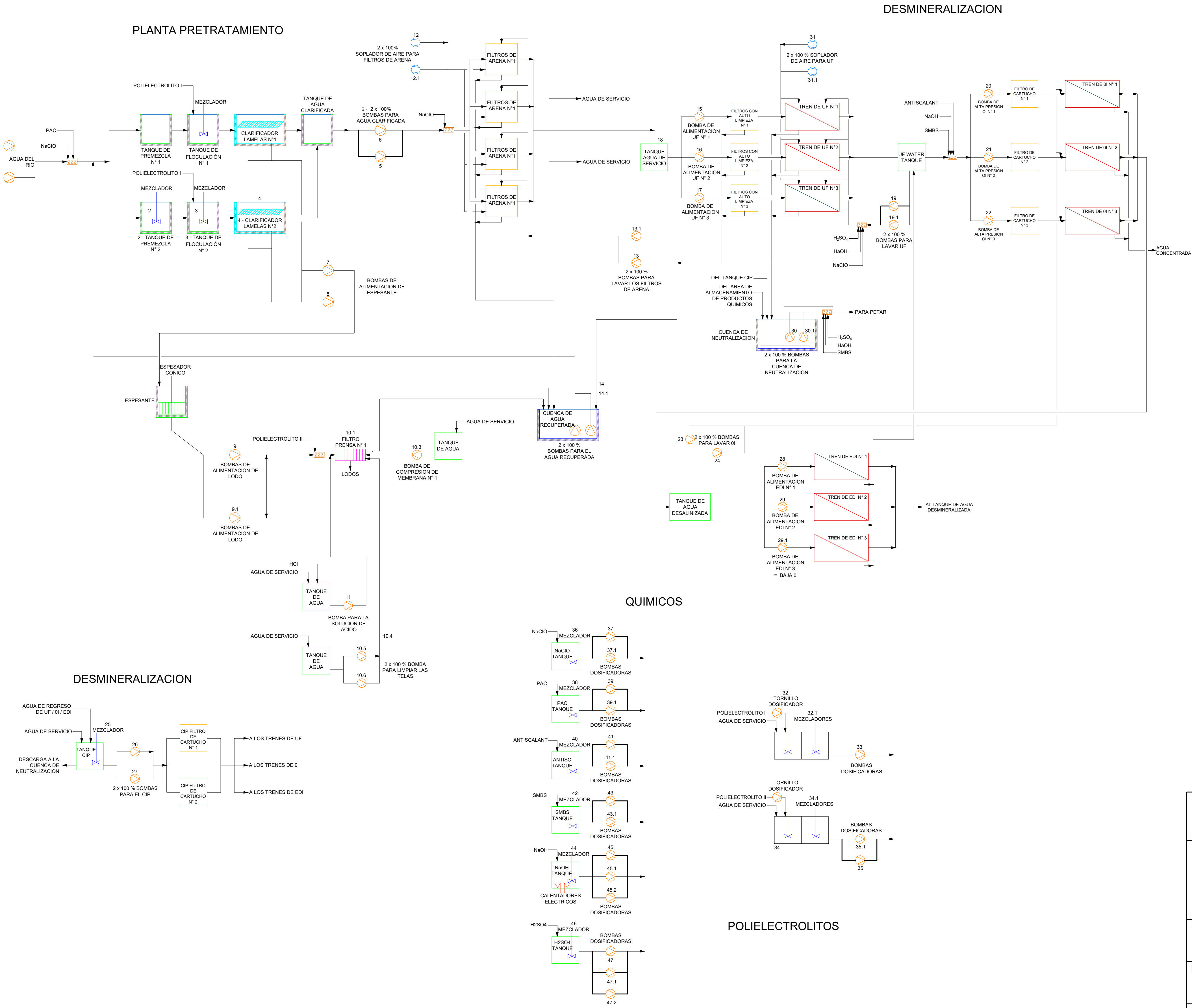

RUTA DE LUBRICACION Codigo,Equipo,Modo de falla,Tipo de decisión,Tarea propuesta ,Frecuencia,Responsable planta para tratamiento de agua

Codigo	Equipo	Componente	Modo de falla	Tipo de decisión	Tarea propuesta	Frecuencia	Responsable
00GCB11AP001	5.Bomba centrifuga para agua clarificada	Motor Weg W22 IE3	Poca grasa	Reacondicionamiento ciclico	Agregar cantidad de grasa según tipo de rodamiento ,Lado acople 6314-C3:26,25 Gramos.Lado opuesto acople6314-C3::26,25	Lado acople:271,67 Horas . Lado opuesto acople:271,67 Horas	Mecánico
00GCB11AP001	5.Bomba centrifuga para agua clarificada	Motor Weg W22 IE3	Frecuencia de cambio de grasa inadecuada	Reacondicionamiento ciclico	Agregar cantidad de grasa según tipo de rodamiento ,Lado acople 6314-C3:26,25 Gramos.Lado opuesto acople6314-C3::26,25	Lado acople:271,67 Horas . Lado opuesto acople:271,67 Horas	Mecánico
00GCB11AP001	5.Bomba centrifuga para agua clarificada	Motor Weg W22 IE3	Mucha grasa	Reacondicionamiento ciclico	Agregar cantidad de grasa según tipo de rodamiento ,Lado acople 6314-C3:26,25 Gramos.Lado	Lado acople:271,67 Horas . Lado opuesto acople:271,67 Horas	Mecánico
EP009AC-AP021	8.Mezclador para espesador conico	Motor ABB M3BP80MLC4	Contaminación de grasa motor	Tarea a condicion	Analisis de lubricantes	Cada 5 semanas	Ing. de mantenimiento
00GCC11AN001-M	12. Soplador de aire de lobulos	Motor: WEG-W22 IE3	Poca grasa	Reacondicionamiento ciclico	Agregar cantidad de grasa según tipo de rodamiento ,Lado acople 6309-C3:12,5 Gramos.Lado opuesto acople 6209-Z-C3:	Lado acople:144,53 Horas Lado opuesto acople:102,66 Horas	Mecánico
00GCP11AP002	13.1Bomba para lavar filtros de arena	Motor WEG W22 IE3-160L-02	Contaminación de grasa motor	Tarea a condicion	Analisis de lubricantes	Cada 5 semanas	Ing. de mantenimiento
00GCP11AP002	13.1Bomba para lavar filtros de arena	Bomba ROBUSCHI-RNS 65-160	Contaminación de aceite bomba	Tarea a condicion	Analisis de lubricantes	Cada 7 semanas	Ing. de mantenimiento
00GCP12AP001 La	19. Bomba para Lavar ultrafiltracion U	Motor Weg -W22 IE3	Mucha grasa	Reacondicionamiento ciclico	Agregar cantidad de grasa según tipo de rodamiento ,Lado acople 6308-ZZ:10,35 Gramos.Lado	Lado acople: 218,34 Horas Lado opuesto acople:248,32 Horas	Mecánico
00GCF11AP011	20.Bomba de alta presion.Osmosis inversa OI N1	Motor Weg W22 IE3 - 225S/M02	Mucha grasa	Reacondicionamiento ciclico	Agregar cantidad de grasa según tipo de rodamiento ,Lado acople 6314-C3:26,25 Gramos.Lado	Lado acople:155,24 Horas Lado opuesto acople: 155,24 Horas	Mecánico
00GCF11AP011	20.Bomba de alta presion.Osmosis inversa OI N1	Motor Weg W22 IE3 - 225S/M02	Poca grasa	Reacondicionamiento ciclico	Agregar cantidad de grasa según tipo de rodamiento ,Lado acople 6314-C3:26,25 Gramos.Lado	Lado acople:155,24 Horas Lado opuesto acople: 155,24 Horas	Mecánico
00GCF11AP011	20.Bomba de alta presion.Osmosis inversa OI N1	Bomba Robuschi RNS 40-250	Contaminación de aceite bomba	Tarea a condicion	Analisis de lubricantes	Cada 7 semanas	Ing. de mantenimiento
00GCP13AP011	23.Bombas de lavado osmosis inversa OI N1	Motor Weg -W22 IE3-132M-02	Frecuencia de cambio de grasa inadecuada	Reacondicionamiento ciclico	Agregar cantidad de grasa según tipo de rodamiento ,Lado acople 6308-ZZ:10,35 Gramos.Lado opuesto acople 6207-ZZ: 6,12	Lado acople:382,10Horas Lado opuesto acople: 434,56 Horas	Mecánico
00GCP14AP001	25.Mezclador CIP	Motor Weg W22 IE3-132M-02	Mucha grasa	Reacondicionamiento ciclico	Agregar cantidad de grasa según tipo de rodamiento ,Lado acople 6308-ZZ:10,35 Gramos.Lado opuesto acople 6207-ZZ: 6,12	Lado acople: 382,10Horas Lado opuesto acople: 434,56Horas	Mecánico
00GCF12AP021	28.Bomba de alimentación EDI N1	Motor: Weg W22 IE3--132M-02	Contaminación de grasa motor	Tarea a condicion	Analisis de lubricantes	Cada 5 semanas	Ing. de mantenimiento
00GCF13AP021	29.Bomba de alimentación EDI N2	Motor: Weg W22 IE3-132M-02	Frecuencia de cambio de grasa inadecuada	Reacondicionamiento ciclico	Agregar cantidad de grasa según tipo de rodamiento.Lado acople 6308-ZZ:10,35 Gramos.Lado opuesto acople 6207-ZZ:6,12	Lado acople:832,10 Horas Lado opuesto acople:434,56 Horas	Mecánico
00GCF14AP021	29.1 Bomba de alimentación EDI N3	Motor: Weg W22 IE3--132M-02	Mucha grasa	Reacondicionamiento ciclico	Agregar cantidad de grasa según tipo de rodamiento ,Lado acople 6308-ZZ:10,35 Gramos.Lado	Lado acople: 382,10 Horas Lado opuesto acople: 434,56 Horas	Mecánico
00GCF14AP021	29.1 Bomba de alimentación EDI N3	Motor: Weg W22 IE3--132M-02	Poca grasa	Reacondicionamiento ciclico	Agregar cantidad de grasa según tipo de rodamiento ,Lado acople 6308-ZZ:10,35 Gramos.Lado opuesto acople 6207-ZZ: 6,12	Lado acople:382,105 Horas Lado opuesto acople:434,56 Horas	Mecánico
00GCN13-BR707	32.Mezclador polielectrolito 1 agua de servicio	Motor ABB-M3BP71MLE4-3GBP	Frecuencia de cambio de grasa inadecuada	Reacondicionamiento ciclico	Agregar cantidad de grasa según tipo de rodamiento ,Lado acople 6203-2Z/C3 :2,4 Gramos.Lado opuesto acople 6202-2Z/C3:1,9	Lado acople:382,105 Horas Lado opuesto acople:434,56 Horas	Mecánico
00GCN13-BR707	32.Mezclador polielectrolito 1 agua de servicio	Reductor Quantis KKS:00GCN15AM002/SMBS	Contaminación de aceite reductor	Tarea a condicion	Analisis de lubricantes	Cada 7 semanas	Ing. de mantenimiento
00GCR12BB0147	35.1 Bomba dosificadora de polielectrolitos 2	Motor siemens 1AV3105B	Rodamientos no fueron sustituido en motor	Sustitucion ciclica	Motor siemens 1AV3105B,Realizar cambio de rodamientos tipo lado acople 6206-2Z/C3 .Lado opuesto	Lado acople:40.000 h Lado opuesto acople:40.000 h	Mecánico
00GCR12BB0147	35.1 Bomba dosificadora de polielectrolitos 2	Motor siemens 1AV3105B	Referencia de rodamiento no corresponde	Sustitucion ciclica	Motor siemens 1AV3105B,Realizar cambio de rodamientos tipo lado acople	Lado acople:40.000 h Lado opuesto acople:40.000 h	Mecánico
00GCN11BB001	36. NaClO Tanque-Hipoclorito de sodio (Mezclador)	Reductor Quantis KKS:00GCN15AM002/SMBS	Contaminación de aceite en reductor	Tarea a condicion	Analisis de lubricantes	Cada 7 semanas	Ing. de mantenimiento
00GCN11BP001	37.1 NaClO Dosificador--Hipoclorito de sodio	Bomba Doseuro BI-175-18/C-43 DV E	Contaminación de aceite en bomba	Tarea a condicion	Analisis de lubricantes	Cada 7 semanas	Ing. de mantenimiento
00GCN12BB01	38. PAC Tanque—Policloruro de aluminio (Mezclador)	Motor ABB-M3BP71MLE4-3GBP	Rodamientos no fueron sustituido en motor	Sustitucion ciclica	Motor ABB-M3BP71MLE4-3GBP,Lubricados de por vida Grasa Mobil Unirex N3,Realizar cambio de rodamientos tipo	Lado acople: 67.000 horas Lado opuesto acople:67.000 horas	Mecánico
00GCN12AA203	39.PAC Dosificador--Policloruro de aluminio	Bomba Doseuro BI-175-18/C-43 DV E	Contaminación de aceite en bomba	Tarea a condicion	Analisis de lubricantes	Cada 7 semanas	Ing. de mantenimiento
00GCN16BB001	40 Antiescalante Tanque Metabisulfito de sodio (Mezclador)	Reductor Quantis KKS:00GCN15AM002/SMBS	Aceite no es del tipo recomendado reductor	Reacondicionamiento ciclico	Aplicación de Aceite Shell Omala 220	5.000 horas,Cantidad 500 cm³,0.5 Litros	Mecánico
00GCN16BB001	40 Antiescalante Tanque Metabisulfito de sodio (Mezclador)	Reductor Quantis KKS:00GCN15AM002/SMBS	Aceite no es de el tipo recomendado reductor	Tarea de condicion	Analisis de aceites		Ing. de mantenimiento
00GCN16BB001	40 Antiescalante Tanque Metabisulfito de sodio (Mezclador)	Reductor Quantis KKS:00GCN15AM002/SMBS	Contaminación de aceite en reductor	Tarea a condicion	Analisis de lubricantes	Cada 7 semanas	Ing. de mantenimiento
00GCN16AA204	41.1 Antiescalante Dosificador--Metabisulfito de sodio	Bomba Doseuro BI-175-18/C-43 DV E	Contaminación de aceite en bomba	Tarea a condicion	Analisis de lubricantes	Cada 7 semanas	Ing. de mantenimiento
00GCN15BB001	43. SMBS Dosificador--Policloruro de aluminio	Bomba Doseuro BI-175-18/C-43 DV E	Aceite no es del tipo recomendado bomba	Reacondicionamiento ciclico	Aplicación de Aceite Mobil Nuto H32	8.500 horas ,Cantidad 188 cm³,0.188 Litros	Mecánico
00GCN15BB00155	43.1 SMBS Dosificador--Policloruro de aluminio	Motor WegW22 IE3	Grasa no es del tipo recomendado	Reacondicionamiento ciclico	Aplicación de Grasa Mobil polirex EM según tipo de rodamiento ,Lado acople 6308-ZZ:10,35 Gramos.Lado opuesto	Lado acople:1572,56 Horas Lado opuesto acople:1726,78 Horas	Mecánico
00GCN17AA401.	45. NaOH Dosificador—Soda caustica	Motor Marelli Motori	Rodamientos no fueron sustituido en motor	Sustitucion ciclica	Motor Marelli Motori MAA71MB4B14-Lubricados de por vida Esso Unirex N3,Realizar cambio de rodamientos tipo	25.500 h	Mecánico
00GCN17AA401.	45. NaOH Dosificador—Soda caustica	Motor Marelli Motori	Referencia de rodamiento no corresponde	Sustitucion ciclica	Motor Marelli Motori MAA71MB4B14-Lubricados de por vida Esso Unirex N3,Realizar cambio de rodamientos tipo	25.500 h	Mecánico
00GCN17AA403	45.1 NaOH Dosificador—Soda caustica	Motor Marelli Motori MAA71MB4B14	Contaminación de grasa motor	Tarea a condicion	Analisis de lubricantes	Cada 5 semanas	Ing. de mantenimiento
00GCN18AA905	47. 2 2H2SO4 Dosificador--Acido sulfúrico	Motor WegW22 IE3	Grasa no es del tipo recomendado	Reacondicionamiento ciclico	Aplicación de Grasa Mobil polirex EM según tipo de rodamiento ,Lado acople 6308-ZZ :10,35 Gramos.Lado opuesto	Lado acople:1572,56 Horas Lado opuesto acople:1726,78 Horas	Mecánico

UNIVERSIDAD INDUSTRIAL DE SANTANDER
MAESTRIA EN GERENCIA DE MANTENIMIENTO

PROPUESTA PARA EVALUAR Y OPTIMIZAR EL SISTEMA DE MANTENIMIENTO DE LUBRICACION INDUSTRIAL EN UNA PLANTA PARA TRATAMIENTO DE AGUA

CONTIENE: RUTA DE LUBRICACION PLANTA DE AGUA

DIBUJO:	FECHA:
JAVIER DIAZ ORDUZ	NOVIEMBRE 2023

ESCALA:	FORMATO:	PLANO:
S/N	A3	01